VT.F.R.050008

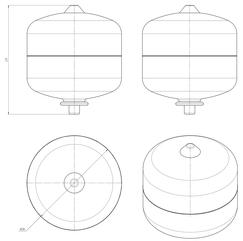

VT.F.R.050012

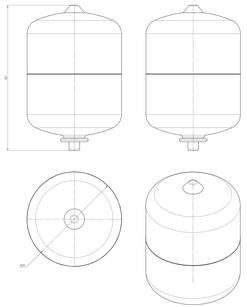

VT.F.R.050018

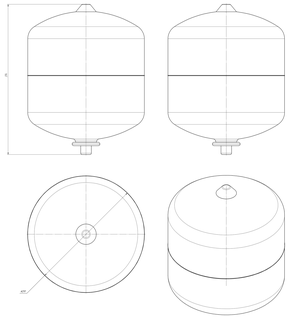

VT.F.R.050025

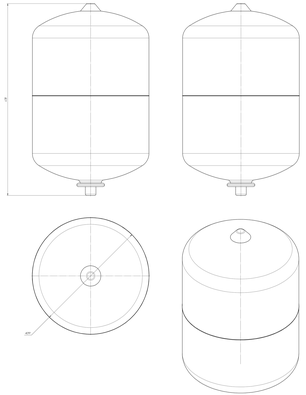

VT.F.R.050035

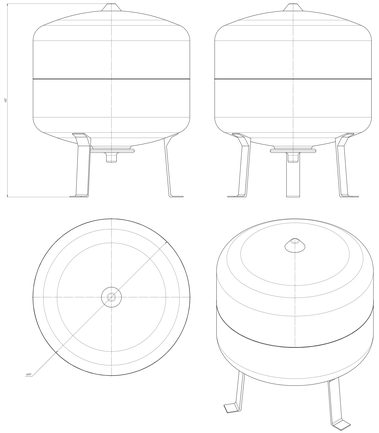

VT.F.R.050050

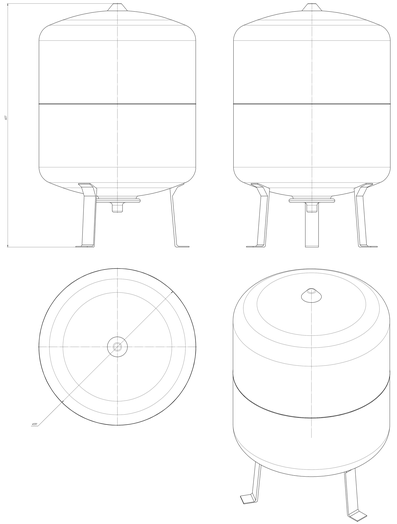

VT.F.R.050080

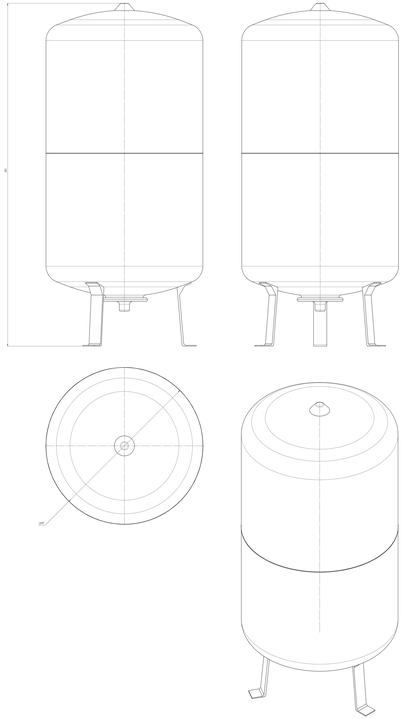

Масштаб 1:1